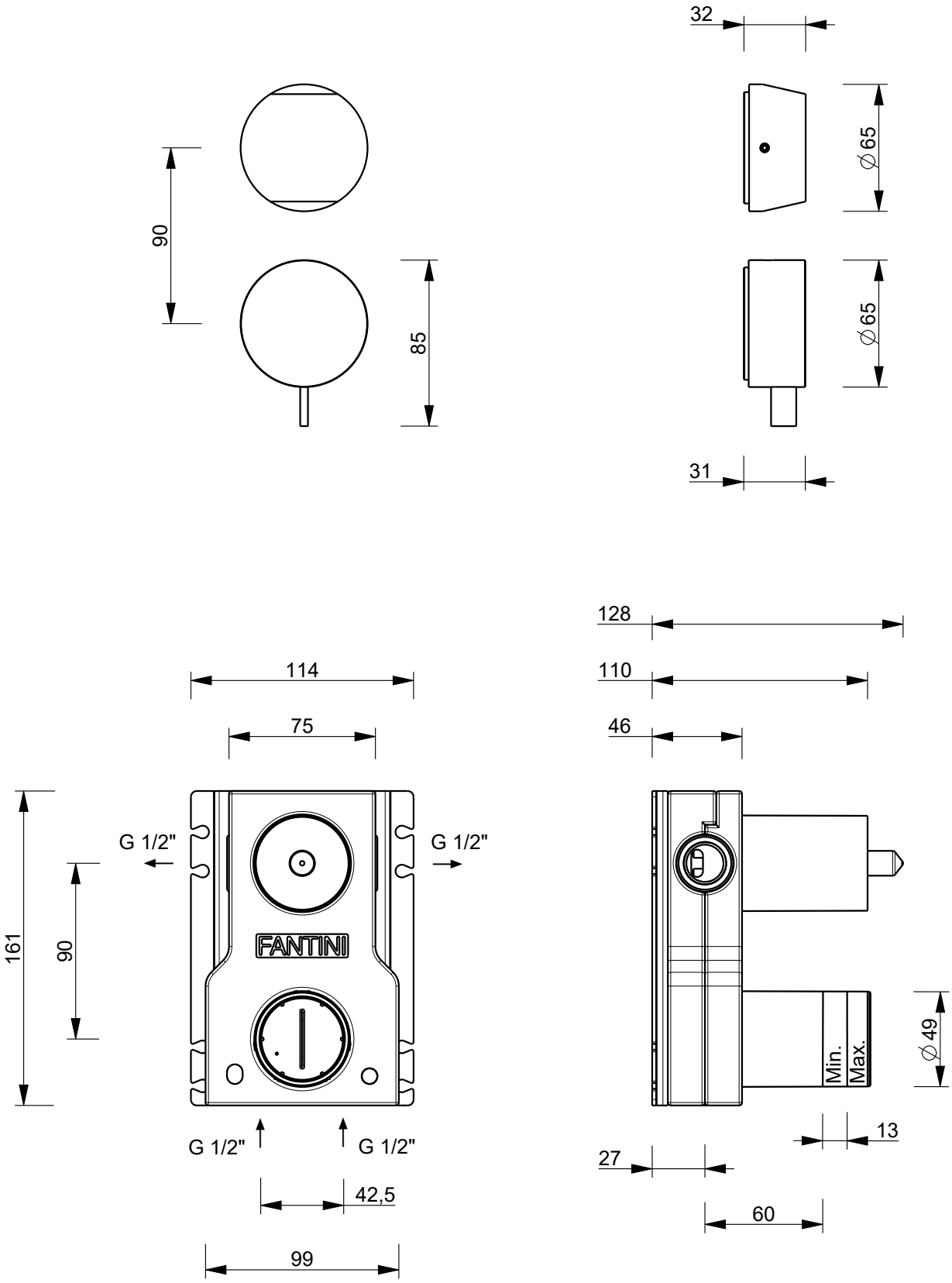

Art.: A785BCX+A785A

Serie: AF/21

FANTINI RUBINETTI

Desc.: IT MISCELATORE DOCCIA INCASSO
EN BUILT-IN SHOWER MIXER
DE UP-BRAUSEMISHER
FR MITIGEUR DOUCHE À ENCASTRER
ES MONOMANDO DUCHA EMPOTRADO

Data: 13-Sep-23

Rev.: 0

Questo disegno e' di proprieta' della FANTINI S.p.A. Pertanto non potra' essere utilizzato e/o comunicato a terzi, anche in forma parziale, senza preventiva autorizzazione.
This drawing is intellectual of FANTINI S.p.A. No use or disclosure, either fully or partially, to third parties is allowed whitout prior consent of the company.